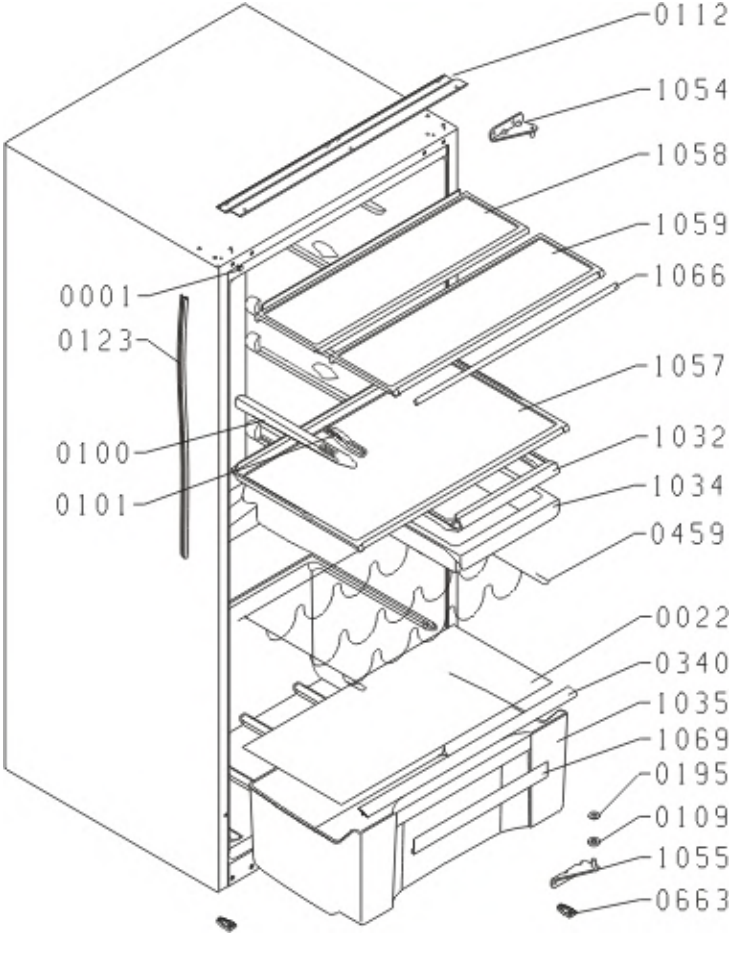
0112
1054
1058
1059
1066
0001
0123
1057
0100
1032
0101
1034
0459
0022
0340
1035
1069
0195
0109
1055
0663

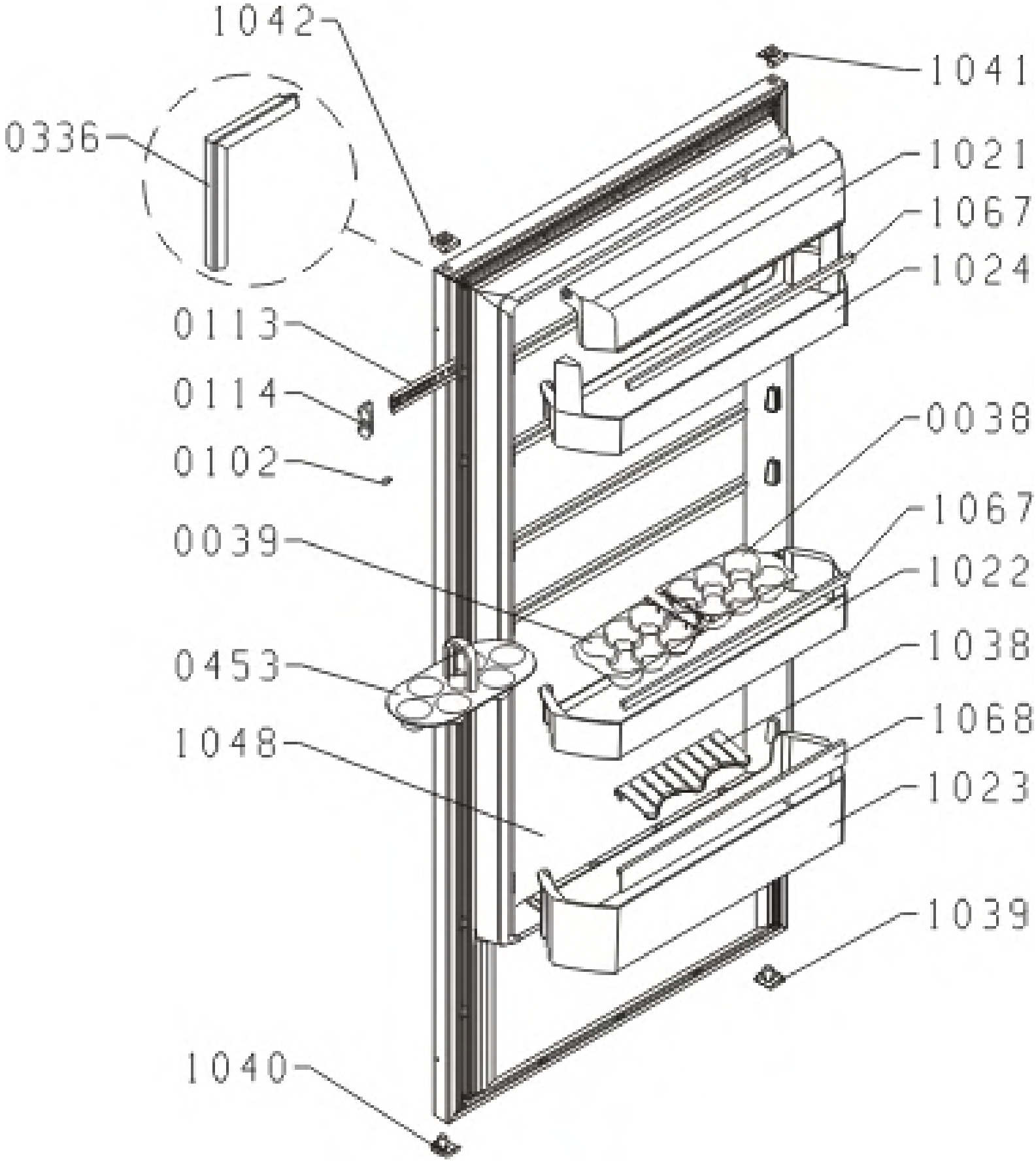
1042
1041
0336
1021
1067
1024
0113
0114
0038
0102
1067
0039
1022
1038
0453
1068
1048
1023
1039
1040

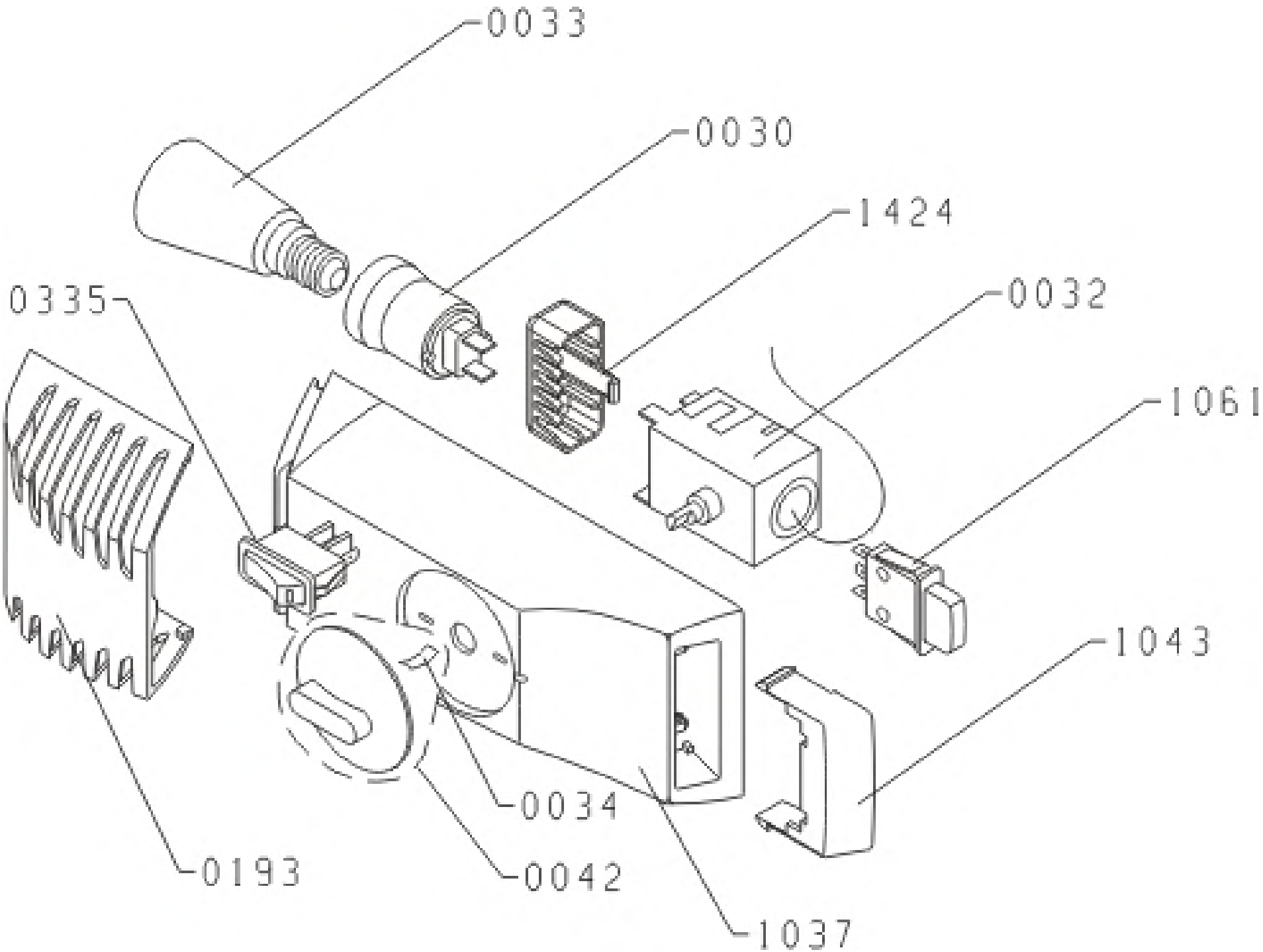
0033
0030
1424
0335
0032
1061
1043
0034
0193
0042
1037

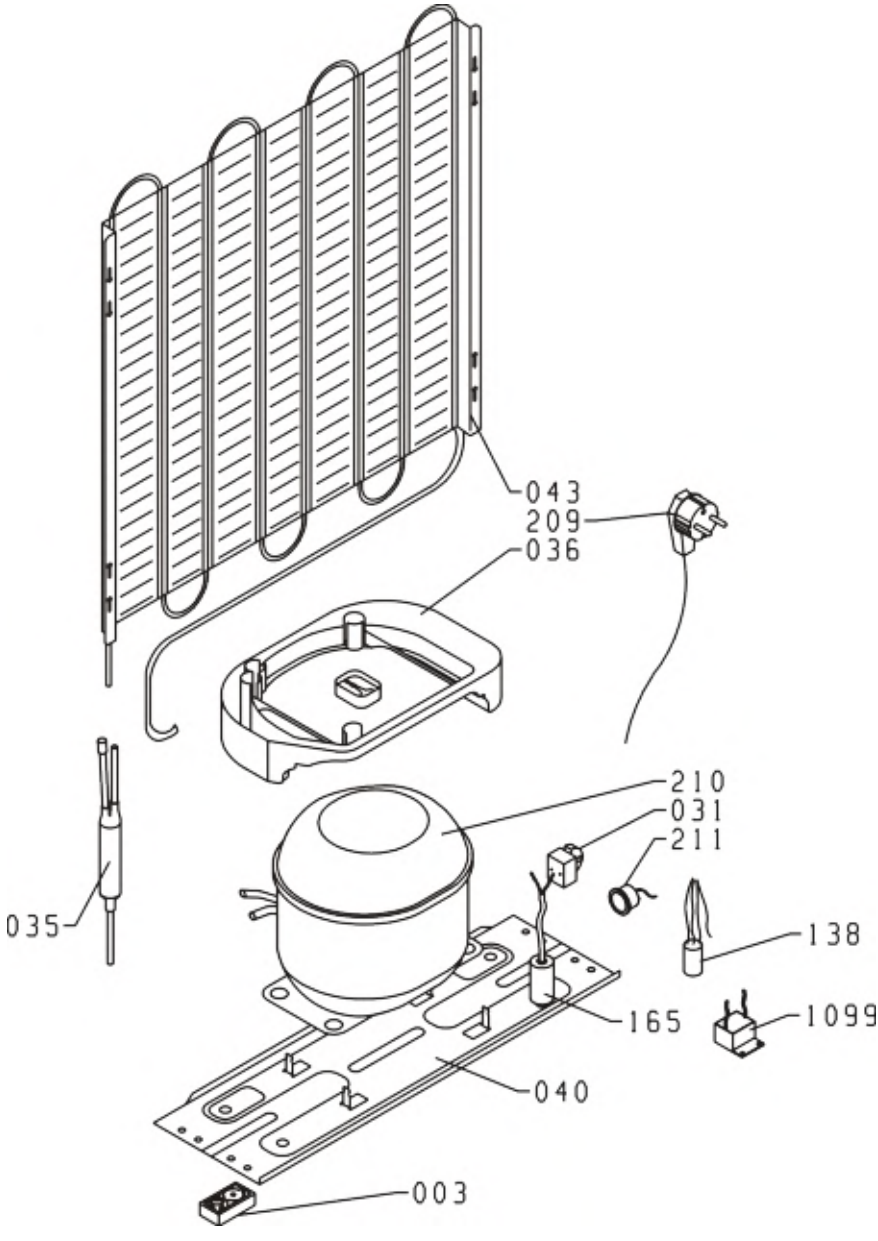
043
209
036
210
031
211
035
138
165
1099
040
003